ام. آی. تری

دیگ های چدنی شوفاژ
(ام.آی.تری)

www.lmico.net

SUPER M90

دیگ چدنی شوفاژ M.I.3 مدل SUPER M90

- **جدیدترین محصول گرمایشی M.I.3**
- **از ظرفیت ۹۰،۳۰۰ تا ۳۲۶،۸۰۰ کیلوکالری بر ساعت**
- **۵ سال ضمانت و خدمات پس از فروش دائم**
- **دارای نشان استاندارد ملی ایران**

شرکت لوله و ماشین سازی ایران (سهامی عام)

آدرس: تهران، کیلومتر ۱۰ جاده ساوه، ایستگاه چهاردانگه
تلفن فروش: ۴-۵۱۰۹۲۵۱۰-۰۲۱
فکس فروش: ۵۵۲۴۶۱۹۶-۰۲۱
تلـفن: ۵۱۰۹۳-۰۲۱
فکـس: ۵۵۲۴۲۹۶۸-۰۲۱

Email: sales@lmico.net
info@lmico.net
website: www.mi3.lmico.net

تلفن خدمات پس از فروش: ۵۱۰۹۲۱۲۴-۰۲۱ ۵۵۲۶۲۴۱۹-۰۲۱

جهت دسترسی به آخرین ویرایش کاتالوگ به وبسایت شرکت مراجعه نمایید.

دیگ چدنی شوفاژ M.I.3 مدل Super M90

- برای گرم کردن آب تا دمای پایین‌تر از نقطه جوش
- دارای ۵ سال ضمانت
- خدمات پس از فروش دائم
- راندمان بالای ۹۰ درصد
- پره چدنی با جذب انرژی بالا
- طراحی ویژه و ظاهر زیبا
- گازسوز و گازوئیل سوز
- ظرفیت حرارتی از ۹۰،۳۰۰ تا ۳۲۶،۸۰۰ (کیلوکالری بر ساعت)

- دارای واحد مراقبت (Control Panel) با ویژگی‌های ذیل:
۱. فشارسنج - دماسنج
۲. دماپای تنظیم دمای دیگ
۳. دماپای ایمنی (حد)
٤. کلید تعیین وضعیت (قطع و وصل و تست دستی مشعل)
۵. چراغ هشداردهنده دماپای حد

محصولی جدید از M.I.3

دیگ چدنی شوفاژ M.I.3 (ام ای تری) مدل SUPER M90 جدیدترین محصول گرمایشی شرکت لوله و ماشین سازی ایران و مناسب برای کارکرد با سوخت گاز یا گازوئیل در ۸ مدل با ظرفیت‌های ۹۰،۳۰۰ تا ۳۲۶،۸۰۰ کیلوکالری بر ساعت می‌باشد.
این دیگ با بازده بالای ۹۰ درصد، قابل استفاده برای ٤٠ متر ارتفاع (معادل ۱۳ طبقه) بوده و قابلیت گرم کردن آب تا دمای زیر نقطه جوش را داشته و می‌تواند هر نوع نیاز به گرمایش را در محیط‌های صنعتی، تجاری، اداری و اماکن مسکونی که در آنها گرمای متوسط و بالایی مورد نیاز است برآورده سازد. ضخامت ٦ میلی‌متر بدنه این دیگ ضمن افزایش طول عمر و استحکام مکانیکی دیگ امکان استفاده این دیگ برای فشار کاری تا ٤ بار را فراهم می‌کند.
شرکت لوله و ماشین سازی ایران با بیش از نیم قرن تجربه به عنوان اولین تولیدکننده دیگهای چدنی شوفاژ در ایران، اولین دارنده استاندارد ملی در تولید دیگ شوفاژ، اولین دارنده گواهی سیستم مدیریت یکپارچه IMS و تولیدکننده محصولات روز اروپا در سیستم گرمایشی و حرارت مرکزی شناخته شده است.

مواردی از دیگ چدنی شوفاژ MI3 مدل SUPER M90 به قرار زیر می‌باشد:

محفظه احتراق

دیگ مدل SUPER M90 به گونه‌ای طراحی شده است که دمای گازهای خروجی از دیگ به حدی است که علاوه بر راندمان بالا، مشکل چگالش نیز در محصولات احتراق وجود نداشته باشد. بدین ترتیب که محصولات احتراق در سه پاس از مسیرهای پیش‌بینی شده در بدنه دیگ عبور کرده و سپس خارج می‌گردد. این عمل موجب احتراق صحیح، تقلیل صدا و افزایش بازده دیگ می‌شود.

انبار دوده

در قسمت انتهایی دیگ، محفظه‌ای جهت هدایت و تخلیه مناسب‌تر گازهای حاصل از احتراق پیش‌بینی شده و این محفظه به طور کامل ایزوله شده تا مانع پخش گاز در فضای موتورخانه گردد.

درب دیگ

در قسمت ابتدایی دیگ محفظه‌ای قرار دارد که ضمن در بر گرفتن صفحه نگهدارنده مشعل، می‌تواند بر حسب نیاز باز شود و در حالت بسته با عایقی از جنس الیاف سرامیک و طناب نسوز کاملاً ایزوله می‌باشد تا از انتقال حرارت و نشت گازهای حاصل از احتراق به داخل موتورخانه جلوگیری به عمل آورد. همچنین صفحه مشعل متناسب با مشعل مورد نیاز دیگ ساخته شده و برای کنترل شعله، دریچه دید روی در آن نصب شده است.

واحد مراقبت (پانل کنترل)

واحد مراقبت، یک مجموعه کامل برای تنظیم عملکرد دیگ با بهره‌دهی بالا و شامل موارد ذیل می‌باشد:

- کلید تعیین وضعیت (قطع و وصل و تست دستی مشعل).
- چراغ هشداردهنده دماپای حد.
- فشارسنج - دماسنج (ترمومانومتر) که فشار و دمای آب درون دیگ را نمایش می‌دهد.
- دماپای(ترموستات) محافظ (حد) جهت ایمنی بیشتر سیستم کنترل.
- دماپای تنظیم کننده درجه حرارت آب دیگ.

وجود واحد مراقبت، ضمن ایمنی و حفاظت کامل از دیگ موجب حذف مدارهای کنترل ابتدایی می‌گردد و از زیبایی لازم نیز برخوردار است.

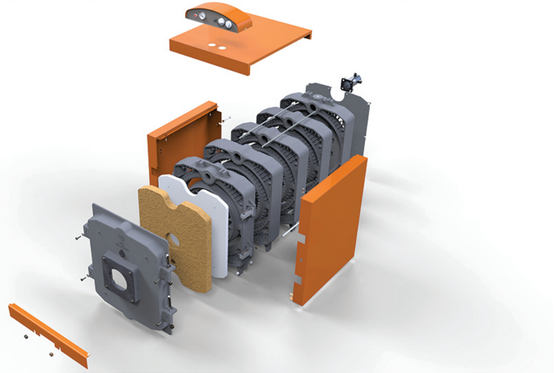

نحوه ارائه محصول به مشتری

دیگ‌های چدنی MI3 مدل SUPER M90 در ٤ بسته عرضه می‌شوند که مشتمل بر موارد زیر می‌باشد:
۱.روپوش.
۲.واحد مراقبت.
۳.مجموعه قطعاتی که برای مونتاژ دیگ ضروری می‌باشد.
٤.مجموعه قطعاتی که بدنه باز شده دیگ را تشکیل می‌دهد. (این مجموعه در صورت سفارش مشتری می‌تواند بصورت مونتاژ شده تحویل گردد).
روش عرضه اجزای تشکیل دهنده امکان نصب آسان دیگ در محل را فراهم ساخته و سبب می‌شود حمل و نقل آنها در هر نوع موتورخانه به سهولت انجام گیرد. جهت مونتاژ و نصب آسان دیگ، دستورالعمل مربوطه همراه دیگ به خریداران ارائه می‌گردد.

مشخصات ابعـــادی

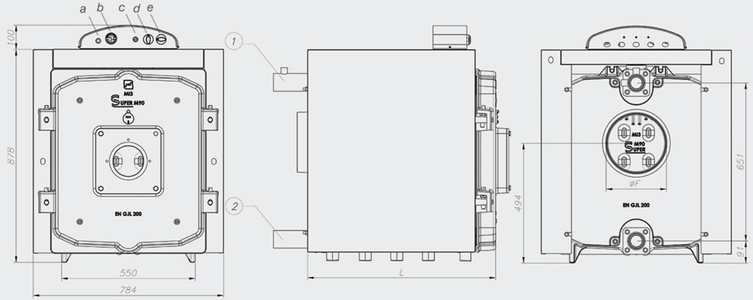

•ابعاد بر حسب میلیمتر می‌باشد.

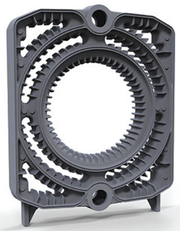

۱) فلنج لوله خروجی (۲ ½")
۲) فلنج لوله ورودی (۲ ½")

a) کلید شاسی انتخاب وضعیت
b) دماپای قابل تنظیم (90-0 °c)
c) دماپای حد (100 °c)
d) فشار- دماسنج (4bar - 120°c)
e) چراغ هشدار دهنده

اطـــلاعات فنی

مدل دیگ	ظرفیت ورودی		ظرفیت خروجی		تعداد پره	حجم آب داخل دیگ	فشار کاری	طول دیگ L	وزن دیگ	حجم محفظه احتراق		قطر دوبکش F	افت فشار دود
										عمق	قطر		
	KW	Kcal/h	KW	Kcal/h		liter	bar	mm	Kg	mm		mm	mbar
Super M90-04	115	98,900	105	90,300	4	58	4	649	398	450	370	250	0.4
Super M90-05	158	135,880	144	123,840	5	72	4	780	480	580	370	250	0.9
Super M90-06	202	173,720	184	158,240	6	86	4	911	562	715	370	250	1.6
Super M90-07	245	210,700	223	191,780	7	100	4	1042	644	845	370	250	2
Super M90-08	288	247,680	262	225,320	8	114	4	1173	726	975	370	250	2.3
Super M90-09	329	282,940	300	258,000	9	128	4	1304	808	1105	370	250	3.3
Super M90-10	377	324,220	340	292,400	10	142	4	1435	890	1235	370	250	3.8
Super M90-11	422	362,920	380	326,800	11	156	4	1566	972	1365	370	250	4.3